HEDSON

PERFORMANCE ABOVE ALL

EN Operation & Spare parts manual

DE Bedienung- & Ersatzteile-Handbuch

FR Fonctionnement & Manuel des pièces détachées

SE Bruksanvisning och reservdelsmanual

IRT UV SPOTCURE

IRT SYSTEM

HEDSON

715065 rev 4 ©Hedson Technologies AB 2019

TABLE OF CONTENTS EN

Safety instructions ... 3
1. Intended use of the product ... 4
2. Product description ... 4
3. Technical data ... 4
4. Instruction to the owner ... 4
5. Markings ... 4
6. Operation ... 5
7. Glass replacement ... 5
8. Spare parts ... 5
9. EC Declaration of conformity ... 6
10. Electrical diagram ... 19
11. Dimensions ... 20

INNEHÅLLSFÖRTECKNING SE

Säkerhetsinstruktioner ... 11
1. Avsedd användning av produkten ... 12
2. Produktbeskrivning ... 12
3. Tekniska data ... 12
4. Instruktion till ägaren ... 12
5. Märkningar ... 12
6. Användarinstruktioner ... 13
7. Byte av glas ... 13
8. Reservdelar ... 13
9. EG-försäkran om överensstämmelse ... 14
10. Kopplingsschema ... 19
11. Dimensioner ... 20

INHALTSVERZEICHNIS DE

Sicherheitshinweise ... 7
1. Verwendungszweck des Geräts ... 8
2. Produktbeschreibung ... 8
3. Technische Daten ... 8
4. Anweisungen für den Eigentümer ... 9
5. Kennzeichnungen ... 9
6. Bedienung ... 9
7. Glasaustausch ... 10
8. Ersatzteile ... 10
9. EG-Konformitätserklärung ... 10
10. Elektrischer Schaltplan ... 19
11. Abmessungen ... 20

TABLE DES MATIÈRES FR

Consignes de sécurité ... 15
1. Utilisation prévue du produit ... 16
2. Description du produit ... 16
3. Données techniques ... 16
4. Instructions à l'attention du propriétaire ... 17
5. Marquages ... 17
6. Fonctionnement ... 17
7. Remplacement du verre ... 18
8. Pièces détachées ... 18
9. Déclaration de conformité CE ... 18
10. Schéma électrique ... 19
11. Dimensions ... 20

IMPORTANT SAFETY INSTRUCTIONS

When using an electrical equipment, basic precautions should always be followed, including the following:

READ ALL INSTRUCTIONS BEFORE USING IRT UV SPOTCURE

WARNING

UV RADIATION CAN CAUSE PERSONAL INJURY AND PROPERTY DAMAGE!

UV EMITTED FROM THIS PRODUCT. SKIN OR EYE INJURY COULD RESULT. AVOID EXPOSURE OF EYES AND SKIN TO UNSHIELDED LAMP.

Summary of results from RISE Research Institutes of Sweden AB

Depending on the distance from the UV-dryer, the limit value according to AFS 2009:7 index b. (UVA eye) for one working day (8 h) is reached after one or a few minutes at close distances (0,5–1 m). At longer distances than about 3 m, the acceptable exposure time is an hour or more.

To reduce risk of injury, or property damage from UV radiation, read, understand, and follow the following safety instructions. In addition, make certain that anyone else that uses this curing equipment follows these safety instructions as well.

- Always wear eye protection. Failure to this may result in long term injury to the eyes.
- Wear protective clothing. Hands, face and other parts of the body shall not be exposed to heat and radiation. Do not stay in front of the lamp cassettes during curing without safety equipment.
- If a person works around UV radiation while on medications, the medication should be checked to see if it would make the person more photosensitive.
- Do not look directly at the light source.

WARNING

To reduce the risk of fire, electric shock, or injury:

- Do not leave equipment when plugged in. Unplug from outlet when not in use and before servicing.
- Do not allow to be used as a toy.
- Use only as described in this manual. Use only manufacturer's recommended attachments.
- Do not use with damaged cord or plug. If equipment is not working as it should, has been dropped, damaged, left outdoors, or dropped into water, return it to a service center.
- Do not pull or carry by cord, use cord as a handle, close a door on cord, or pull cord around sharp edges or corners. Keep cord away from heated surfaces.
- Do not unplug by pulling on cord. To unplug, grasp the plug, not the cord.
- Do not handle plug or equipment with wet hands.
- Turn off all controls before unplugging.
- Do not store, prepare or use solvent-containing materials within a 5 m/16 feet radius of the dryer.
- Flammable materials should not be placed close to a curing device in use.
- Never direct the cassette towards highly combustible materials.
- The dryer must not be exposed to paint fog, sanding dust or solvents, due to fire and explosion risk Furthermore, the lifetime of the dryer will otherwise be reduced.
- The dryer is operated by highly dangerous electrical voltage.
- Before accessing live parts, remove the main connector from the wall socket. Only professional electricians may have direct access into the electrical equipment.
- If the supply cord is damaged, it must be replaced by the manufacturer, its service agent or similarly qualified persons in order to avoid a hazard.
- This product should only be used with the filter glass intact.
- As appropriate measures; Always wear eye protection during work in areas exposed to UV-radiation. Make sure to always work in a well-ventilated environment.
- The curing device users must adhere to these operating instructions. This appliance is not intended for use by persons (including children) with reduced physical, sensory or mental capabilities, or lack of experience and knowledge, unless they have been given supervision or instruction concerning use of the appliance by a person responsible for their safety.
- Do not use in wet or moisture conditions.

SAVE THESE INSTRUCTIONS

1. Intended use of the product

This product serves exclusively to accelerate the curing of UV-putty, filler, base and clear coats. The product must not be used for other purposes than the described curing processes. The maximum ambient temperature during operation should not exceed 40°C.

Do not use the product in spray booths or within a distance of 5 m from other solvent based spraying activities in order to avoid explosion risks.

It´s site of use is the preparation area and finishing area. Within the automotive industry and vehicle repair sectors, it is used to cure small areas before polishing.

2. Product description

The IRT UV SpotCure is equipped with four 100W LED modules emitting UV and visible light at 375-430 nm with its peak at 395 nm.

Use products/UV-paint systems designed for 395 nm.

UV curing

The ultraviolet light spectrum generated by a UV LED interacts with special coating chemistries to produce a high-quality, durable curing. In many applications, UV curing can achieve a faster curing and therefore also at a lower total cost. As the UV coat contains less solvent then conventional paint, the UV SpotCure has less environmentally impact.

Most importantly to achieve a good and fast curing result there must be enough UV-A intensity. IRT UV radiation has an outstanding intensity to achieve the best curing result.

Unique benefits of the UV cure coating

- Reduced amount of solvent
- Fast curing time
- Low-temperature processing
- Scratch resistant and chemical resistant

3. Technical data

Intensity (mW/cm²/nm) at 395nm.

	10 cm distance	5 cm distance
	>3	>12
	≤ 6	≤ 24
	≤ 12	≤ 48

Voltage	220-240 V 1 ~/PE
Frequency	50-60 Hz
Current	2 A
Recommended fuse	10A
Power	425 W
Noise level	< 70 dB (A)
Weight total	7 kg
Weight hand unit	1,4 kg
Wavelength (peak)	395 nm
Risk Group EN62471: 3 (RG-3)	

IRT UV SpotCure is in excess of the Exempt Group and viewer-related risk is depending upon the use of the product.

Efficiency decreases outside 395 nm, according to graph below (at 20 cm distance)

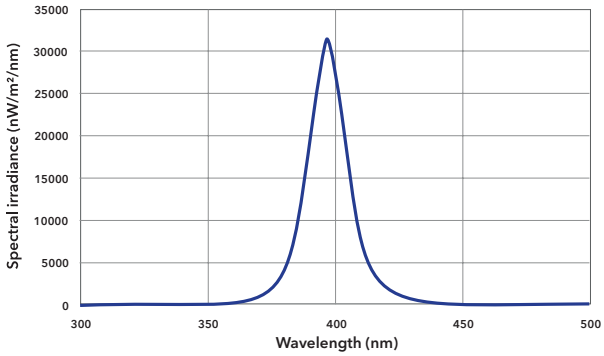

Irradiance map IRT UV SpotCure

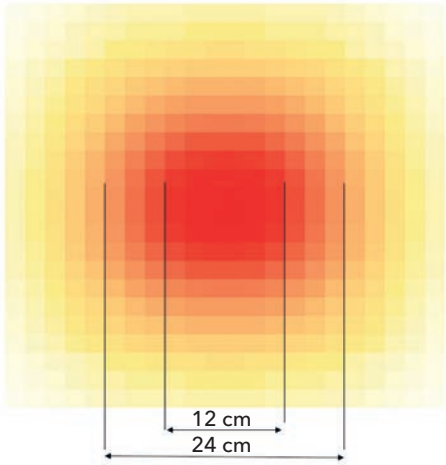

4. Instruction to the owner

The owner of the curing device must produce clear operating instructions, adapted to local site conditions, and make these available to all users.

Only original spare parts shall be used to maintain the products high safety.

Dispose of spent items at the nearest environmental protection facility for recycling.

The UV-radiation emission is:
according to EN62471 = Risk Group 3 (RG-3)

5. Markings

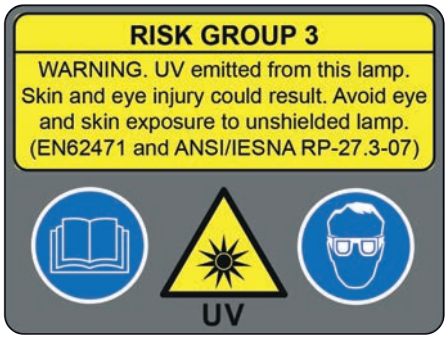

***(715105)** UV emitted from this product. Skin or eye injury could result. Avoid exposure of eyes and skin to unshielded lamp. Warning! UV RADIATION. Always wear eye protection.*

6. Operation

Before every usage, check that:

- External cabling is not damaged
- LED modules and glass is clean and free from spray fog that decreases the intensity
- Fan is functional during operation.
- Check that UV LED light up

1. ON / OFF
2. Trigger switch

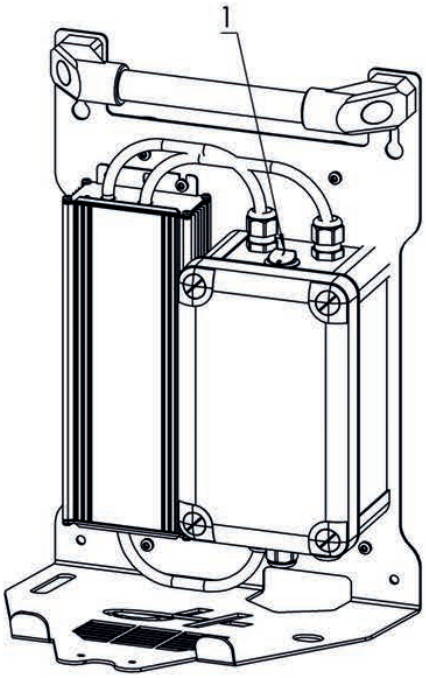

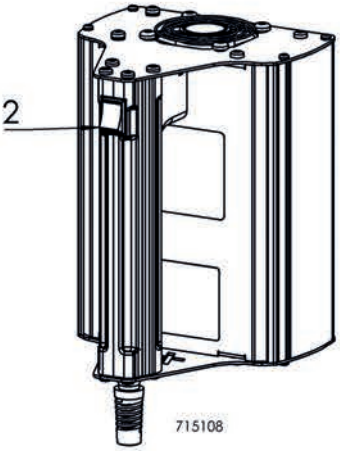

- The trigger switch is automatically switched off if you release handle. Hand device is always turned off as default. This, to avoid accidental light exposure of eyes or/and skin.
- If the hand device is overheated, a temperature guard automatically turns off the unit. If so, wait. The hand device will be able to start when the temperature is not critical.

7. Glass replacement

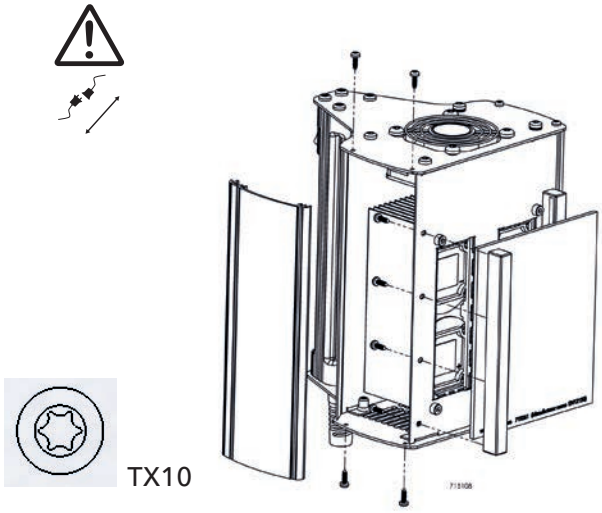

8. Spare parts

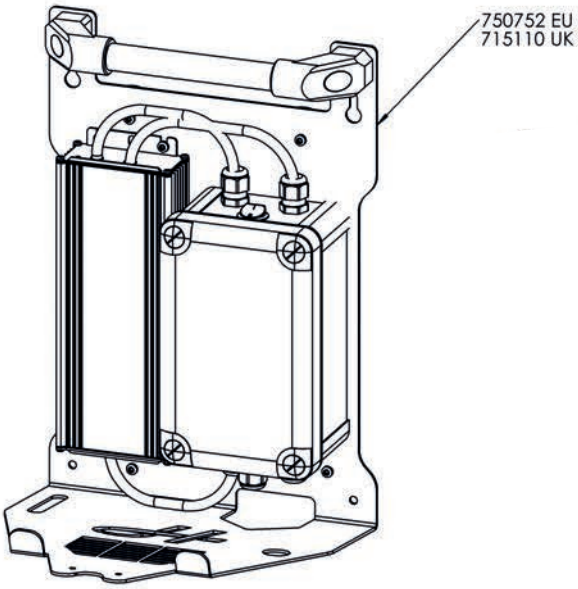

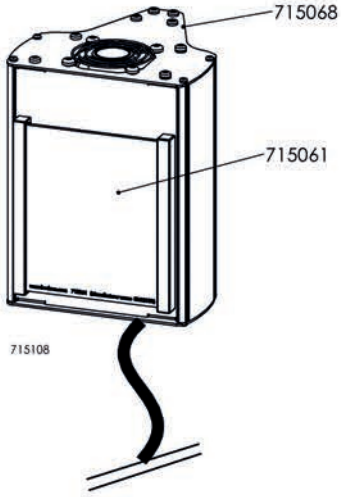

750752 Cabinet (EU)
715110 Cabinet (UK)
715068 LED-unit
715061 Glass

9. EC Declaration of conformity

According to testing institutes and according to the machine directive the IRT products in this manual are not defined as machines wherefore the machine directive reference cannot be included in this declaration.

In accordance with EN 45014

We Hedson Technologies AB
Box 1530
SE-462 28 VÄNERSBORG, Sweden

declare under our sole responsibility that the product

IRT UV SpotCure

to which this declaration relates is in conformity with the following standards:

EN 60335-1	Household and similar electrical appliances
EN 60335-2-45	Particular requirements for portable heating tools and similar appliances
EN 61000-6-3	Electro-magnetic Compatibility, Generic Emission Standard.
EN 61000-6-2	Electro-magnetic Compatibility, Generic Immunity Standard.
EN 61000-3-2	Electromagnetic Compatibility
EN61000-3-4	Electromagnetic Compatibility
EN ISO 9001	Quality Management System
EN 62471	Photobiological safety of lamps and lamp systems

in accordance with the provisions of the following directives in their most current version

2014/35/EU	Low Voltage Directive
2014/30/EU	Electromagnetic Compatibility Directive
2011/65/EU	Restriction of the use of certain hazardous substances (RoHS)

Arlöv, Sweden, March 2019

HEDSON TECHNOLOGIES AB
Technology Division

Magnus Björnström

CEO

WICHTIGE SICHERHEITSHINWEISE

Beim Gebrauch eines elektrischen Geräts müssen immer die grundlegenden Sicherheitsmaßnahmen befolgt werden, u. a.:

VOR INBETRIEBNAHME VON IRT UV SPOTCURE BITTE ALLE ANWEISUNGEN LESEN

WARNUNG

UV-STRAHLUNG KANN ZU VERLETZUNGEN UND SACHSCHÄDEN FÜHREN!

DIESES PRODUKT GIBT UV-STRAHLEN AB. ES BESTEHT DIE GEFAHR VON HAUT- ODER AUGENVERLETZUNGEN. SCHÜTZEN SIE AUGEN UND HAUT MÖGLICHST VOR STRAHLEN DER NICHT ABGESCHIRMTEN LAMPE.

Übersicht über die Ergebnisse der RISE Research Institutes of Sweden AB

Je nach Abstand vom UV-Trockner wird der Grenzwert gemäß AFS 2009:7 Index b. (UVA Auge) für einen Arbeitstag (8 Std.) bei geringer Entfernung (0,5–1 m) nach einer bzw. wenigen Minuten erreicht. Bei größeren Entfernungen als etwa 3 m beträgt die zulässige Expositionsdauer eine Stunde oder mehr.

Um die Gefahr von Verletzungen oder Sachschäden durch UV-Strahlung zu verringern, sollten Sie die folgenden Sicherheitshinweise lesen, verstehen und befolgen. Stellen Sie außerdem sicher, dass andere Personen, die mit diesem Aushärtungsgerät arbeiten, diese Sicherheitshinweise ebenfalls befolgen.

- Tragen Sie stets Augenschutz. Andernfalls kann es zu bleibenden Augenschäden kommen.
- Tragen Sie Schutzkleidung. Hände, Gesicht und andere Körperteile dürfen keiner Hitze und Strahlung ausgesetzt werden. Halten Sie sich während des Aushärtens nicht ohne Schutzausrüstung an der Vorderseite der Lampenkassetten auf.
- Wenn eine Person Medikamente einnimmt und beim Arbeiten UV-Strahlung ausgesetzt wird, muss gegebenenfalls die Wirkung dieser Medikamente auf die Lichtempfindlichkeit der Haut berücksichtigt werden.
- Bitte nicht direkt in die Lichtquelle blicken.

WARNUNG

Zum Verringern der Brand-, Stromschlag- oder Verletzungsgefahr:

- Lassen Sie eingesteckte Geräte nicht unbeaufsichtigt. Trennen Sie das Gerät bei Nichtgebrauch und vor Wartungsmaßnahmen vom Stromnetz.
- Das Gerät darf nicht als Spielzeug verwendet werden.
- Das Gerät ist ausschließlich für den in dieser Anleitung beschriebenen Verwendungszweck zu nutzen. Verwenden Sie ausschließlich vom Hersteller empfohlene Zubehörteile.
- Verwenden Sie das Gerät nicht mit beschädigtem Kabel oder Stecker. Wenn das Gerät nicht ordnungsgemäß funktioniert, fallen gelassen wurde oder im Freien verblieben ist, beschädigt oder ins Wasser geworfen wurde, bringen Sie es zu einem Kundendienst.
- Ziehen oder tragen Sie es nicht am Kabel. Verwenden Sie das Kabel nicht als Griff. Klemmen Sie das Kabel nicht in eine Tür ein und ziehen Sie es nicht um scharfe Kanten oder Ecken. Halten Sie das Kabel von heißen Oberflächen fern.
- Ziehen Sie nicht am Kabel, um das Gerät von der Steckdose zu trennen. Ziehen Sie dazu am Stecker.
- Berühren Sie Stecker oder Gerät nicht mit nassen Händen.
- Schalten Sie alles aus, bevor Sie das Gerät vom Netzstrom trennen.
- Vermeiden Sie die Lagerung, Vorbereitung oder Verwendung von lösungsmittelhaltigen Materialien innerhalb eines Radius von 5 m/16 Fuß vom Trockner.
- Lagern Sie keine brennbaren Materialien in der Nähe eines Aushärtungsgeräts in Betrieb.
- Richten Sie die Kassette niemals auf hochentzündliche Materialien.
- Aufgrund der Feuer- und Explosionsgefahr darf der Trockner weder Farbsprühnebeln, Schleifstaub noch Lösungsmitteln ausgesetzt werden. Außerdem würde sich die Lebensdauer des Trockners dadurch verkürzen.
- Der Trockner wird mit einer hohen elektrischen Spannung betrieben, die gefährlich sein kann.
- Bevor Sie stromführende Teile berühren, ziehen Sie den Hauptstecker aus der Wandsteckdose. Nur ausgebildete Elektriker dürfen direkten Zugang zu elektrischen Komponenten haben.
- Wenn das Netzkabel beschädigt ist, muss es durch den Hersteller, dessen Servicepartner oder ähnlich qualifizierte Personen ersetzt werden, um jede Gefahr zu vermeiden.
- Dieses Produkt ist nur mit unbeschädigtem Filterglas zu verwenden.
- Tragen Sie als angemessene Maßnahme bei der Arbeit in Bereichen mit UV-Strahlung stets Augenschutz. Die Arbeitsumgebung muss unbedingt immer gut belüftet sein.
- Die Nutzer des Aushärtungsgeräts müssen diese Bedienungsanweisungen befolgen. Dieses Gerät ist nicht für den Gebrauch durch Personen (einschließlich Kindern) mit verminderten körperlichen, sensorischen oder geistigen Möglichkeiten bzw. Personen mit einem Mangel an Erfahrung und Wissen gedacht, es sei denn, sie werden beaufsichtigt oder wurden in die Benutzung des Geräts durch eine für deren Sicherheit verantwortliche Person eingewiesen.
- Nicht bei nassen oder feuchten Bedingungen verwenden.

DIESE ANWEISUNGEN AUFBEWAHREN

1. Verwendungszweck des Geräts

Dieses Gerät dient ausschließlich dem schnelleren Aushärten von UV-Kitt, Füller, Grund- und Klarlack. Das Produkt darf nicht für andere Zwecke verwendet werden als das beschriebene Aushärtungsverfahren. Die maximale Umgebungstemperatur während des Betriebs darf 40 °C nicht überschreiten.

Um Explosionsgefahr zu vermeiden, verwenden Sie das Produkt nicht in Spritzkabinen oder in einem Abstand von weniger als 5 m zu Lackiervorgängen unter Verwendung von Lösungsmitteln.

Das Gerät wird im Vorbereitungs- und im Endbearbeitungsbereich eingesetzt. In der Automobilindustrie und der Fahrzeugreparaturbranche wird das Gerät zur Lacktrocknung kleiner Bereiche vor dem Schleifen oder Polieren eingesetzt.

2. Produktbeschreibung

IRT UV SpotCure verfügt über vier 100-W-LED-Module für UV- und sichtbare Lichtstrahlen von 375-430 nm mit Spitzen bei 395 nm.

Verwenden Sie auf 395 nm ausgelegte Produkte/UV-Lacksysteme.

UV-Aushärtung

Das ultraviolette Lichtspektrum der UV-LED interagiert mit speziellen chemischen Beschichtungen und bewirkt eine qualitativ hochwertige und dauerhafte Aushärtung. In vielen Anwendungen sorgt die UV-Aushärtung für schnelleres Aushärten und damit geringere Gesamtkosten. Da UV-Lack weniger Lösungsmittel als herkömmlicher Lack enthält, verringert UV SpotCure die Umweltbelastung.

Das Wichtigste, um eine gute und schnelle Aushärtung zu erzielen, ist eine ausreichende UVA-Leistung erforderlich. IRT UV-Strahlen weisen eine hervorragende Leistung auf, um ein optimales Aushärtungsergebnis zu erzielen.

Einzigartige Vorteile der UV-Trockenbeschichtung

- Weniger Lösungsmittel
- Schnelle Trocknungszeit
- Niedrigtemperatur-Verfahren
- Resistent gegen Kratzer und den Einfluss von Chemikalien

3. Technische Daten

Intensität (mW/cm²/nm) bei 395 nm.

	10 cm Abstand	5 cm Abstand
	>3	>12
	≤ 6	≤ 24
	≤ 12	≤ 48

Spannung	220-240 V 1 ~/PE
Frequenz	50-60 Hz
Stromstärke	2 A
Empfohlene Sicherung	10 A
Leistung	425 W
Lärmpegel	< 70 dB (A)
Gesamtgewicht	7 kg
Gewicht des Handgeräts	1,4 kg
Wellenlänge (Spitze)	395 nm
Risikogruppe EN62471: 3 (RG-3)	

IRT UV SpotCure zählt nicht zu der Risikogruppe, in der kein Risiko besteht. Das Risiko für die Augen hängt vom Gebrauch des Produkts ab.

Effizienz verringert sich bei anderen Werten als 395 nm gemäß der Grafik (bei Abstand von 20 cm)

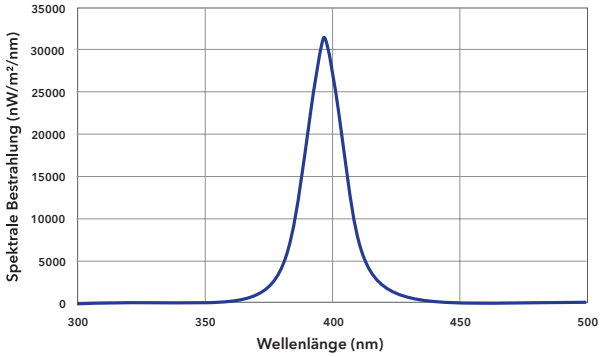

Bestrahlung IRT UV SpotCure

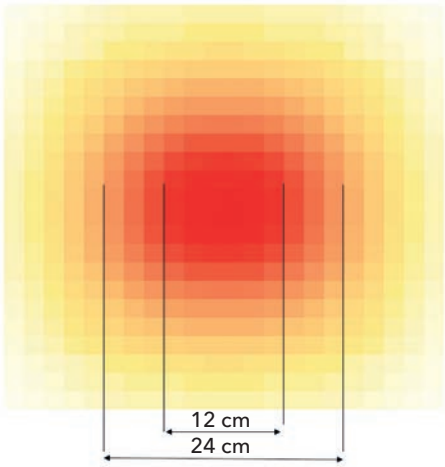

4. Anweisungen für den Eigentümer

Der Eigentümer des Aushärtungsgeräts ist für die Verteilung klarer Bedienungsanweisungen verantwortlich, die den Gegebenheiten vor Ort Rechnung tragen und die allen Benutzern zugänglich gemacht werden müssen.

Es sind ausschließlich Originalersatzteile zu verwenden, um den hohen Sicherheitsstandard des Produkts zu gewährleisten.

Die Entsorgung gebrauchter Materialien hat zum Zweck des Recyclings über die nächstgelegene Umweltschutzeinrichtung zu erfolgen.

Die UV-Bestrahlung entspricht:
EN62471 = Risikogruppe 3 (RG-3)

5. Kennzeichnungen

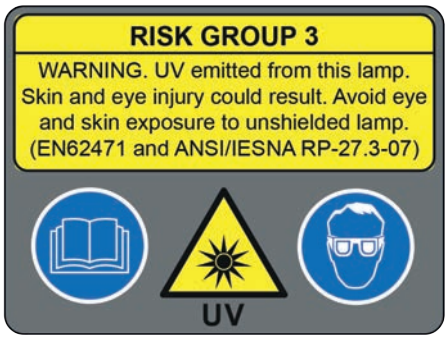

(715105) *Dieses Produkt gibt UV-Strahlen ab. Es besteht die Gefahr von Haut- oder Augenverletzungen. Schützen Sie Augen und Haut möglichst vor Strahlen der nicht abgeschirmten Lampe. Warnung! UV-STRAHLUNG. Tragen Sie stets Augenschutz.*

6. Bedienung

Vergewissern Sie sich vor jeder Verwendung, dass:

- externe Kabel nicht beschädigt sind
- LED-Module und Glas sauber und frei von Sprühnebel sind, der die Intensität verringert
- das Gebläse beim Betrieb läuft.
- Überprüfen Sie, ob die UV-LED leuchtet

1. EIN / AUS
2. Auslöserschalter

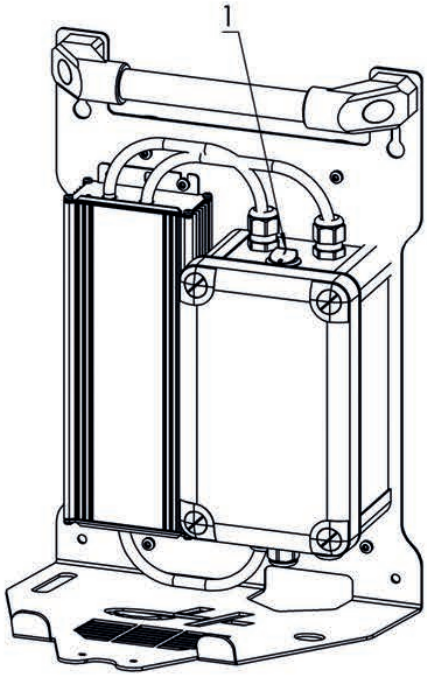

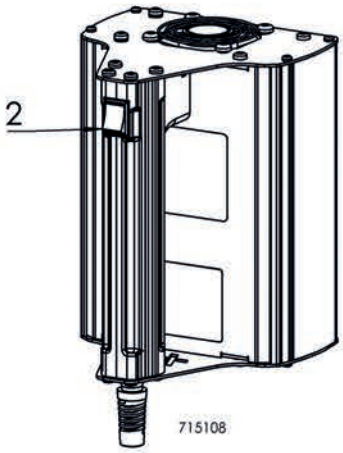

- Der Auslöserschalter wird automatisch deaktiviert, wenn Sie den Griff loslassen. Das Handgerät ist standardmäßig immer ausgeschaltet. Damit soll eine versehentliche Strahlenexposition von Augen und/ oder Haut vermieden werden.
- Bei Überhitzung des Handgeräts schaltet ein Temperaturwächter das Gerät automatisch aus. Warten Sie in diesem Fall eine Weile. Das Handgerät kann wieder in Betrieb genommen werden, sobald die Temperatur gesunken ist.

7. Glasaustausch

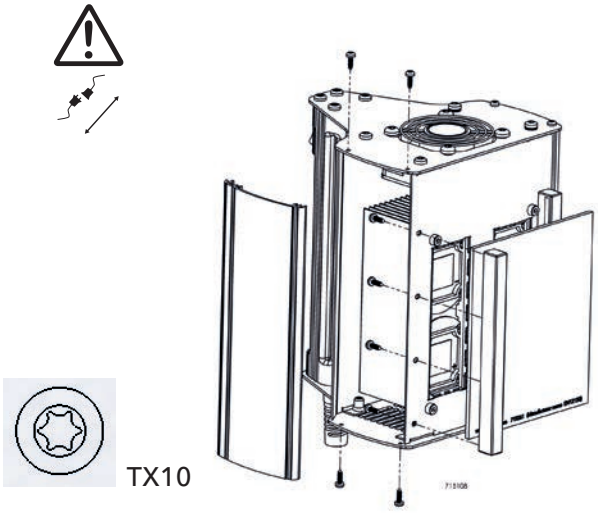

8. Ersatzteile

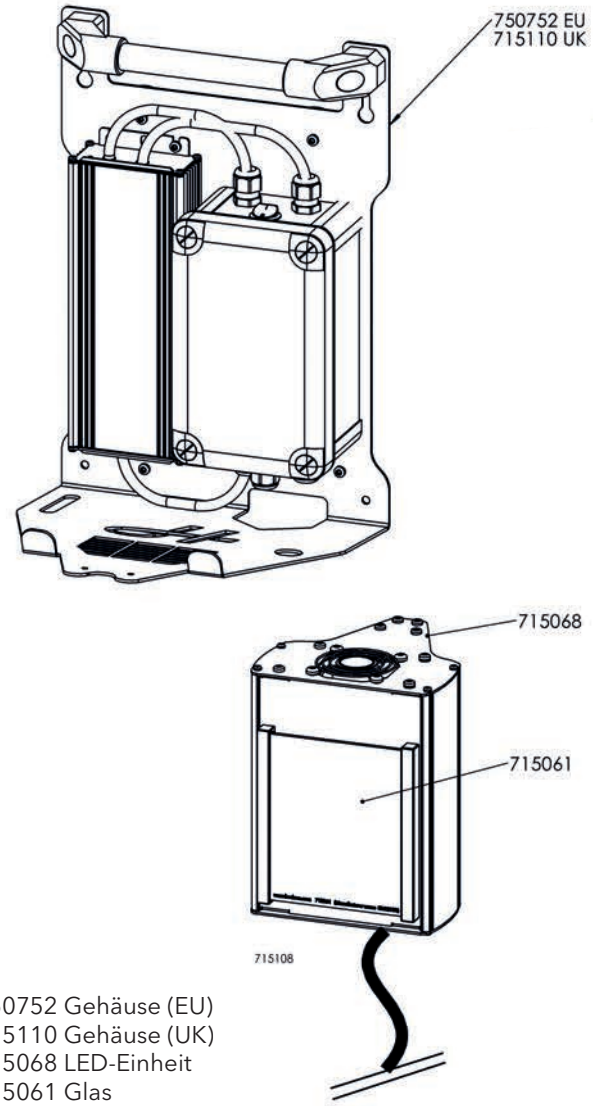

750752 Gehäuse (EU)
715110 Gehäuse (UK)
715068 LED-Einheit
715061 Glas

9. EG-Konformitätserklärung

Gemäß der Festlegung der Testinstitute und der Maschinenrichtlinie sind die IRT-Produkte, die in diesem Handbuch beschrieben werden, nicht als Maschinen definiert, deshalb kann in dieser Erklärung kein Bezug auf die Maschinenrichtlinie genommen werden.

Gemäß EN 45014

Wir, Hedson Technologies AB
Box 1530
SE-462 28 VÄNERSBORG, Schweden

erklären in unserer alleinigen Verantwortung, dass das Produkt

IRT UV SpotCure,

auf welches sich diese Erklärung bezieht, folgende Anforderungen erfüllt:

EN 60335-1	Haushalts- und ähnliche elektrische Geräte
EN 60335-2-45	Besondere Anforderungen für ortsveränderliche Elektrowärme-werkzeuge und ähnliche Geräte
EN 61000-6-3	Elektromagnetische Verträglichkeit, Fachgrundnorm Störaussendung.
EN 61000-6-2	Elektromagnetische Verträglichkeit, Fachgrundnorm Störfestigkeit.
EN 61000-3-2	Elektromagnetische Verträglichkeit
EN61000-3-4	Elektromagnetische Verträglichkeit
EN ISO 9001	Qualitätsmanagement-System
EN 62471	Fotobiologische Sicherheit von Lampen und Lampensystemen

gemäß den Bestimmungen der folgenden Richtlinien in ihren neuesten Versionen

2014/35/EU	Niederspannungsrichtlinie
2014/30/EU	Elektromagnetische Verträglichkeit Richtlinie
2011/65/EU	Beschränkung der Verwendung bestimmter gefährlicher Stoffe (RoHS)

Arlöv, Schweden, März 2019

HEDSON TECHNOLOGIES AB
Technology Division

Magnus Björnström

CEO

VIKTIGA SÄKERHETSINSTRUKTIONER

Vid användning av en elektrisk utrustning ska grundläggande försiktighetsåtgärder alltid iakttas, inklusive följande:

LÄS ALLA INSTRUKTIONER INNAN DU ANVÄNDER IRT UV SPOTCURE

VARNING

UV-STRÅLNING KAN ORSAKA PERSON- OCH SAKSKADOR!

UV-STRÅLNING FRÅN DENNA PRODUKT. HUD- ELLER ÖGONSKADA KAN UPPSTÅ. UNDVIK ATT ÖGON OCH HUD EXPONERAS FÖR OSKÄRMAD LAMPA.

Sammanfattning av resultat från RISE Research Institutes of Sweden AB

Beroende på avståndet från UV-torken uppnås gränsvärdet enligt AFS 2009:7 index b. (UVA öga) för en arbetsdag (8 tim) efter en eller några minuter på nära avstånd (0,5–1 m). Vid längre avstånd än ca 3 m är den acceptabla exponeringstiden en timme eller mer.

Läs, förstå och följ följande säkerhetsinstruktioner för att minska risken för person- eller sakskador p.g.a. UV-strålning. Se dessutom till att alla andra som använder denna härdningsutrustning också följer dessa säkerhetsinstruktioner.

- Använd alltid ögonskydd. Försummelse av detta kan resultera i ögonskada på lång sikt.
- Använd skyddskläder. Händer, ansikte och andra delar av kroppen får inte exponeras för värme och strålning. Stå inte framför lampkassetterna under härdningen utan säkerhetsutrustning.
- Om en person som medicinerar arbetar i närheten av UV-strålning bör medicineringen kontrolleras för att se om den gör personen mer ljuskänslig.
- Titta inte direkt på ljuskällan.

VARNING

Gör följande för att minska risken för brand, elchock eller annan skada:

- Lämna inte utrustningen när den är inkopplad. Dra ut stickkontakten ur vägguttaget när utrustningen inte används och före service.
- Låt inte utrustningen användas som en leksak.
- Använd endast utrustningen enligt beskrivningen i denna bruksanvisning. Använd endast tillverkarens rekommenderade tillbehör.
- Använd inte utrustningen med skadad sladd eller stickkontakt. Om utrustningen inte fungerar som den ska, har tappats, skadats, lämnats utomhus eller fallit i vatten, returnera den till en serviceverkstad.
- Dra inte i eller bär utrustningen med hjälp av sladden, använd inte sladden som handtag, stäng inte en dörr på sladden och dra inte sladden runt vassa kanter eller hörn. Håll sladden på avstånd från varma ytor.
- Dra inte ut stickkontakten genom att dra i sladden. Greppa om stickkontakten för att dra ut sladden.
- Ta inte i stickkontakten eller utrustningen med våta händer.
- Slå från alla reglage innan du drar ut stickkontakten.
- Förvara, förbered och använd inte material som innehåller lösningsmedel inom en radie på 5 m från torken.
- Brandfarliga material ska inte placeras i närheten av en härdningsanordning som används.
- Rikta aldrig kassetten mot mycket brännbara material.
- Utsätt inte torken för färgdimma, slipdamm eller lösningsmedel p.g.a. brand- och explosionsrisken. Annars förkortas dessutom torkens livslängd.
- Torken drivs av mycket farlig elektrisk spänning.
- Dra ut stickkontakten ur vägguttaget före åtkomst till spänningssatta delar. Endast behöriga elektriker får ha direkt åtkomst till den elektriska utrustningen.
- Om sladden är skadad måste den bytas ut av tillverkaren, dess serviceagent eller liknande kvalificerade personer för att undvika fara.
- Denna produkt får endast användas när filterglaset är helt.
- Lämpliga åtgärder: Använd alltid ögonskydd vid arbete i områden som utsätts för UV-strålning. Se till att alltid arbeta i en väl ventilerad miljö.
- Användarna av härdningsanordningen måste följa denna bruksanvisning. Denna apparat är inte avsedd att användas av personer (inklusive barn) med nedsatt fysisk, sensorisk eller mental förmåga, eller brist på erfarenhet och kunskap, såvida de inte har fått handledning eller instruktioner om användning av apparaten av en person ansvarar för deras säkerhet.
- Använd inte under våta eller fuktiga förhållanden.

SPARA DESSA INSTRUKTIONER

1. Avsedd användning av produkten

Denna produkt används uteslutande för att påskynda härdning av UV-spackel, fyller, bas- och klarlack. Produkten får inte användas för andra ändamål än de beskrivna härdningsprocesserna. Den maximala omgivningstemperaturen under drift bör inte överstiga 40 °C.

Använd inte produkten i sprutboxar eller inom ett avstånd av 5 m från andra lösningsmedelsbaserade sprutmoment för att undvika explosionsrisker.

Produktens användningsplats är förberedelseområde och slutbehandlingsområde. Inom fordonsindustrin och bilreparationsbranschen används produkten för att härda små områden före polering.

2. Produktbeskrivning

IRT UV SpotCure är utrustad med fyra 100 W LED-moduler som avger UV-ljus och synligt ljus vid 375–430nm med sin topp på 395nm. Använd produkter/UV-lackeringssystem som är konstruerade för 395 nm.

UV-härdning

Det ultravioletta ljusspektrat som genereras av en UV-LED interagerar med speciella ytbeläggnings-kemikalier och åstadkommer en högkvalitativ, tålig härdning. I många tillämpningar kan UV-härdning upp-nå en snabbare härdning och därmed också en lägre totalkostnad. Eftersom UV-skiktet innehåller mindre lösningsmedel än vanlig lack har UV SpotCure mindre miljöpåverkan.

Viktigast av allt för att uppnå ett bra och snabbt härdningsresultat är att UV-A-intensitet är tillräcklig. IRT UV-strålning har en enastående intensitet för att uppnå bästa härdningsresultat.

Unika fördelar med UV-härdningsbeläggning

- Reducerad mängd lösningsmedel
- Snabb härdningstid
- Låg temperatur
- Reptålig och kemikaliebeständig

3. Tekniska data

Intensitet (mW/cm²/nm) vid 395 nm.

	10 cm avstånd	5 cm avstånd
	>3	>12
	≤ 6	≤ 24
	≤ 12	≤ 48

Spänning	220-240 V 1 ~/PE
Frekvens	50-60 Hz
Strömstyrka	2 A
Rekommenderad säkring	10 A
Effekt	425 W
Bullernivå	< 70 dB(A)
Vikt totalt	7 kg
Handenhetens vikt	1,4 kg
Våglängd (topp)	395 nm
Riskgrupp EN 62471: 3 (RG-3)	

IRT UV SpotCure ligger över undantagsgruppen och risken för de som tittar på beror på användningen av produkten.

Verkningsgraden minskar utanför 395 nm enligt diagrammet nedan (vid 20 cm avstånd)

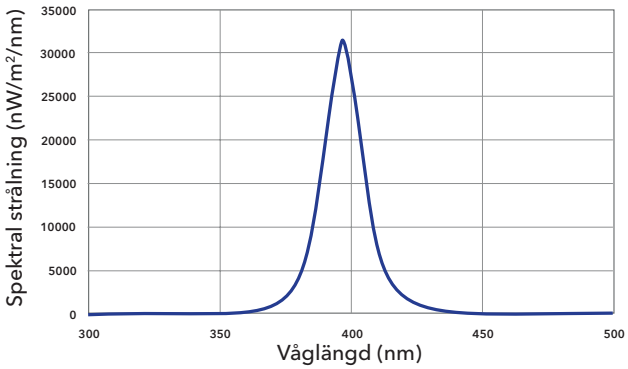

Strålningskarta IRT UV SpotCure

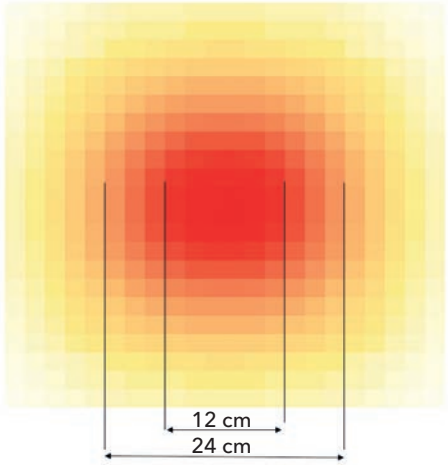

4. Instruktion till ägaren

Ägaren till härdningsanordningen måste sammanställa tydliga arbetsinstruktioner som är anpassade till lokala förhållanden och göra dessa tillgängliga för alla användare.

Använd endast originalreservdelar för att bibehålla produkternas höga säkerhet.

Lämna förbrukade föremål hos närmaste miljövårdsanläggning för återvinning.

Utsläppet av UV-strålning är:
enligt EN 62471 = Riskgrupp 3 (RG-3)

5. Märkningar

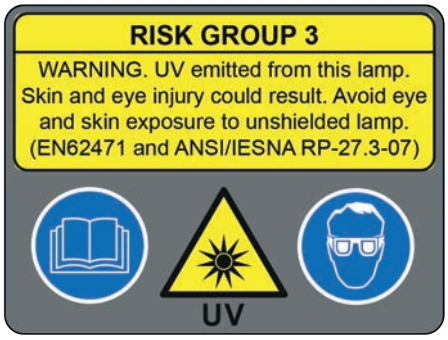

***(715105)** UV-strålning från denna produkt. Hud- eller ögonskada kan uppstå. Undvik att ögon och hud exponeras för oskärmad lampa. Varning! UV-STRÅLNING. Använd alltid ögonskydd.*

6. Användarinstruktioner

Kontrollera följande före varje användning:

- Externa kablar är inte skadade.
- LED-moduler och glas är rena och fria från spraydimma som minskar intensiteten.
- Fläkten fungerar under drift.
- UV-lampan tänds.

1. PÅ/AV
2. Avtryckare

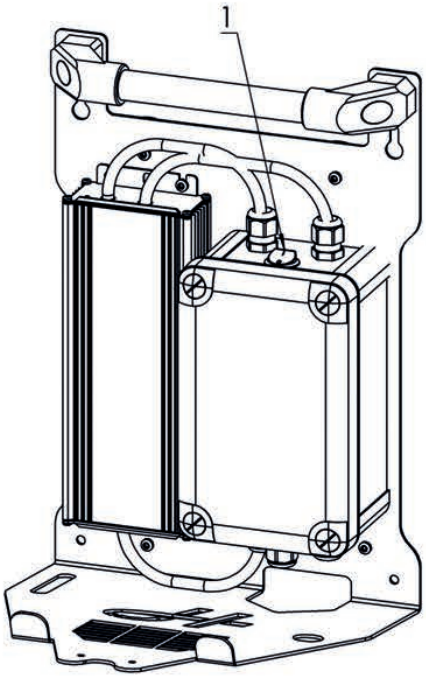

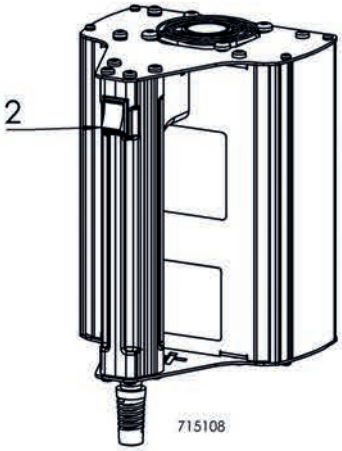

- Avtryckaren slås automatiskt av om du släpper handtaget. Handenheten är alltid avstängd som standard. Detta för att undvika oavsiktlig ljusexponering av ögon eller/och hud.
- Om handenheten överhettas stänger en temperaturvakt automatiskt av enheten. Vänta i sådana fall. Handenheten kan starta när temperaturen inte är kritisk.

7. Byte av glas

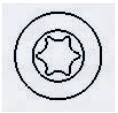

TX10

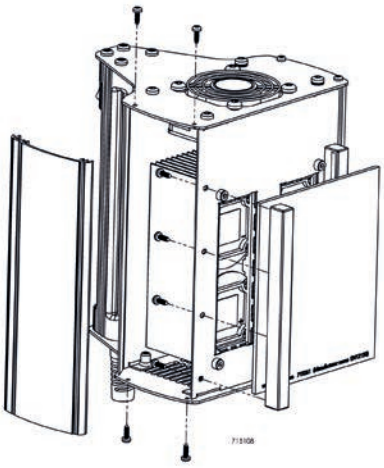

8. Reservdelar

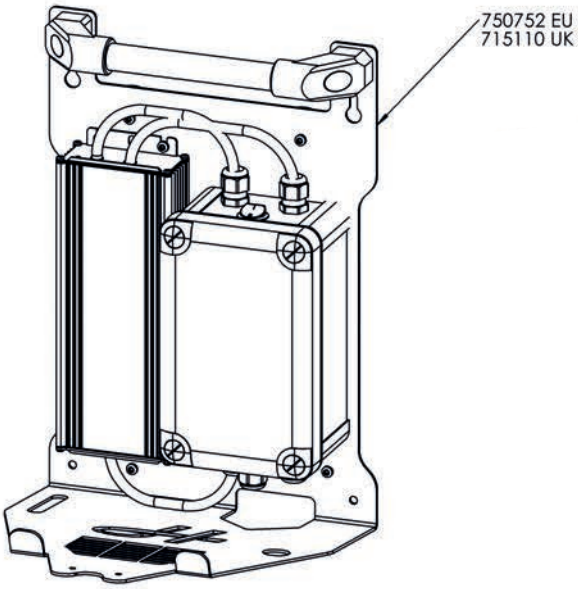

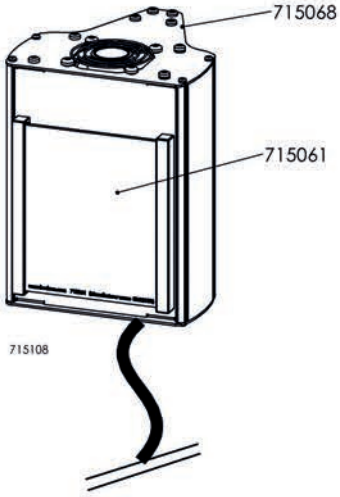

750752 Stativ (EU)
715110 Stativ (UK)
715068 LED-enhet
715061 Glas

9. EG-försäkran om överensstämmelse

Enligt provningsinstituten och maskindirektivet definieras IRT-produkterna i denna manual inte som maskiner vilket innebär att hänvisningen till maskindirektivet inte kan tas med i denna försäkran.

I enlighet med EN 45014

försäkrar Hedson Technologies AB
Box 1530
462 28 VÄNERSBORG, Sverige

under eget ansvar att produkten

IRT UV SpotCure

som avses i denna försäkran är i överensstämmelse med följande standarder:

EN 60335-1	Elektriska hushållsapparater och liknande bruksföremål
EN 60335-2-45	Särskilda fordringar på elektriska värmeverktyg och liknande bruksföremål
EN 61000-6-3	Elektromagnetisk kompatibilitet, Generella fordringar – Emission
EN 61000-6-2	Elektromagnetisk kompatibilitet, Generella fordringar – Immunitet
EN 61000-3-2	Elektromagnetisk kompatibilitet
EN 61000-3-4	Elektromagnetisk kompatibilitet
EN ISO 9001	Kvalitetsledningssystem
EN 62471	Fotobiologisk säkerhet hos lampor och lampsystem

i enlighet med bestämmelserna i följande direktiv i sin mest aktuella version

2014/35/EU	Lågspänningsdirektiv
2014/30/EU	Direktiv om elektromagnetisk kompatibilitet
2011/65/EU	Direktiv om begränsning av användning av vissa farliga ämnen (RoHS)

Arlöv, Sverige, mars 2019

HEDSON TECHNOLOGIES AB
Technology Division

Magnus Björnström

CEO

CONSIGNES DE SÉCURITÉ IMPORTANTES

Des précautions de base doivent toujours être prises lors de l'utilisation d'un appareil électrique, notamment :

LIRE ATTENTIVEMENT L'ENSEMBLE DES INSTRUCTIONS AVANT D'UTILISER IRT UV SPOTCURE

ATTENTION

L'EXPOSITION AUX RAYONNEMENTS UV PEUT PROVOQUER DES DOMMAGES CORPORELS ET MATÉRIELS !

UV ÉMIS PAR CE PRODUIT. PEUT PROVOQUER DES LÉSIONS OCULAIRES OU CUTANÉES. ÉVITER D'EXPOSER LES YEUX ET LA PEAU À UNE LAMPE NON PROTÉGÉE.

Synthèse des résultats du RISE Research Institutes of Sweden AB

En fonction de la distance par rapport au sécheur UV, la valeur limite selon AFS 2009:7 indice b. (UVA yeux) pendant une journée de travail (8 h) est atteinte en quelques minutes à distance réduite (0,5 à 1 m). Avec une distance supérieure (env. 3 m), la durée d'exposition acceptable est d'une heure ou plus.

Pour réduire le risque de blessures ou de dommages matériels provoqué par les rayonnements UV, il est important de lire,

comprendre et respecter les consignes de sécurité suivantes. Assurez-vous également que toute personne utilisant cet équipement de polymérisation respecte également ces consignes de sécurité.

- Portez toujours des lunettes de protection. Le non-respect de cette consigne peut provoquer des blessures à long terme aux yeux.
- Portez des vêtements de protection. Les mains, le visage et les autres parties du corps ne doivent pas être exposés à la chaleur et aux rayonnements. Ne restez pas devant les cassettes de la lampe sans équipement de sécurité pendant le séchage.
- Si une personne travaille à proximité des rayonnements UV alors qu'elle suit un traitement médical, il conviendra de vérifier si le médicament rend la personne plus photosensible.
- Ne regardez pas la source de lumière directement.

ATTENTION

Pour réduire le risque d'incendie, de choc électrique ou de blessure:

- Ne quittez jamais l'équipement lorsqu'il est branché. Débranchez-le lorsqu'il n'est pas utilisé et avant toute opération d'entretien.
- L'équipement ne doit jamais être utilisé comme un jouet.
- L'équipement doit uniquement être utilisé comme décrit dans ce manuel. Utilisez exclusivement les accessoires recommandés par le fabricant.
- N'utilisez jamais un équipement dont le cordon ou la prise sont endommagés. Si l'équipement ne fonctionne pas comme il le devrait, s'il est tombé, a été endommagé, laissé en extérieur ou est tombé dans l'eau, renvoyez-le à un centre de réparation.
- Ne tirez ni ne portez jamais l'appareil par le cordon, n'utilisez pas le cordon comme une poignée, veillez à ne jamais fermer une porte sur le cordon ni tirer sur le cordon autour d'angles ou d'arêtes vives. Éloignez le cordon des surfaces chaudes.
- Ne débranchez jamais l'appareil en tirant sur le cordon. Pour le débrancher, tirez sur la prise, pas sur le cordon.
- Ne manipulez jamais la prise ou l'appareil avec les mains mouillées.
- Éteignez l'appareil avant de le débrancher.
- Ne stockez ni ne préparez jamais de substances contenant des solvants dans un rayon de 5 m autour du sécheur.
- Ne placez aucune matière inflammable à proximité d'un appareil de polymérisation en cours d'utilisation.
- Ne dirigez jamais la cassette vers des matières hautement combustibles.
- Le sécheur ne doit pas être exposé aux brouillards de peinture, à la poussière de ponçage ni aux solvants : risque d'incendie et d'explosion. Une telle exposition risquerait en outre de réduire la durée de vie du sécheur.
- Le sécheur fonctionne avec une tension électrique très dangereuse.
- Avant d'accéder aux pièces sous tension, retirez la fiche secteur de la prise de courant. Seul un électricien professionnel peut accéder directement aux éléments internes d'un équipement électrique.
- Si le cordon est endommagé, faites-le remplacé par le fabricant, son technicien de maintenance ou une personne dûment qualifiée pour éviter les risques.
- Ce produit ne doit être utilisé que s'il est équipé d'un verre filtrant intact.
- Par mesure de précaution, portez systématiquement une protection oculaire lorsque vous travaillez une zone exposée au rayonnement UV. Veillez à ce que l'environnement dans lequel vous travaillez soit bien ventilé.
- Les utilisateurs d'appareils de polymérisation doivent respecter strictement les instructions d'utilisations suivantes. Cet appareil n'est pas destiné à être utilisé par des personnes (y compris les enfants) dont les capacités physiques, sensorielles ou mentales sont réduites, ou qui manquent d'expérience et de connaissances, sauf si elles sont supervisées ou ont été instruites au préalable concernant l'utilisation de l'appareil par une personne responsable de leur sécurité.
- Ne pas utiliser dans des conditions humides ou humides.

CONSERVEZ CES INSTRUCTIONS

1. Utilisation prévue du produit

Ce produit sert exclusivement pour l'accélération du séchage/ la polymérisation des mastics UV, apprêts, couches de fond et vernis UV. Le produit ne doit pas être utilisé à d'autres fins que le processus de séchage décrit. La température ambiante maximale pendant le fonctionnement ne doit pas dépasser 40 °C.

N'utilisez pas le produit dans une cabine de pulvérisation ou à moins de 5 m de distance des autres activités de pulvérisation de produits à base de solvants afin d'éviter les risques d'explosion.

Il est principalement utilisé dans les zones de préparation et de finition. Dans les secteurs de l'industrie automobile et de la réparation des véhicules, il s'utilise pour le séchage de petites surfaces avant le polissage.

2. Description du produit

L'IRT UV SpotCure est équipé de quatre modules LED de 100 W émettant des UV et une lumière visible à 375-430 nm avec un pic à 395 nm.

Utilisez des produits/systèmes de peinture UV conçus pour 395 nm.

La polymérisation UV

Le spectre de rayonnement ultraviolet généré par une LED UV interagit avec des composants chimiques spécifiques des produits pour obtenir un séchage durable et de grande qualité. Dans de nombreuses applications, la polymérisation UV peut permettre d'obtenir un séchage plus rapide et de réduire par conséquent les coûts, de mise en œuvre. Le produit UV contenant moins de solvant que la peinture traditionnelle, ce produit a un impact environnemental réduit.

Une intensité UV-A suffisante est de la plus haute importance pour obtenir un résultat de polymérisation de bonne qualité et rapide. Le rayonnement IRT UVA a une intensité exceptionnelle permettant d'obtenir le meilleur résultat de polymérisation.

Les avantages uniques de la polymérisation des produits UV

- Réduit la quantité de solvant
- Réduit le temps de polymérisation
- Traitement à faible température
- Résiste aux rayures et aux produits chimiques

3. Données techniques

Intensité (mW/cm²/nm) à 395nm.

	Distance de 10 cm	Distance de 5 cm
	>3	>12
	≤ 6	≤ 24
	≤ 12	≤ 48

Tension	220-240 V 1 ~/PE
Fréquence	50-60 Hz
Courant électrique	2 A
Fusible recommandé	10A
Puissance	425 W
Niveau de bruit	< 70 dB (A)
Poids total	7 kg
Poids de l'unité portative	1,4 kg
Longueur d'onde (pic)	395 nm
Groupe de risque EN62471: 3 (RG-3)	

IRT UV SpotCure dépasse le groupe sans risque et le risque pour la personne dépend de l'utilisation du produit.

L'efficacité décroit au-delà de 395 nm, comme indiqué sur le graphique ci-dessous (à une distance de 20 cm)

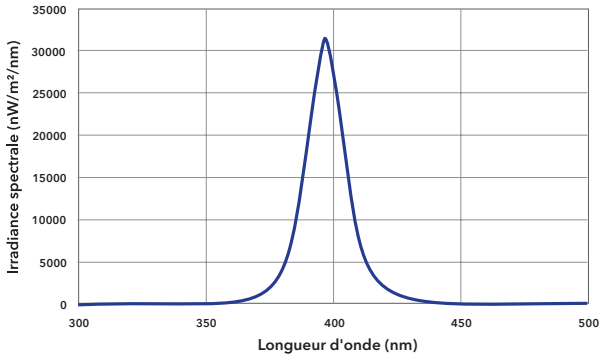

Irradiance map IRT UV SpotCure

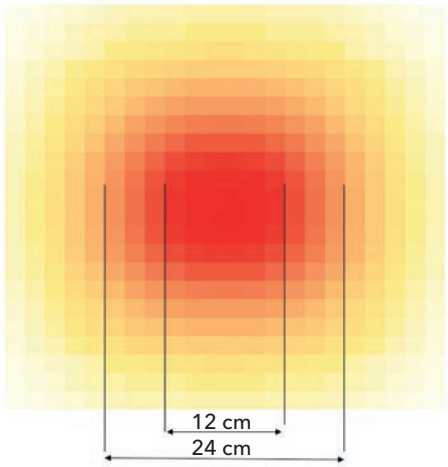

4. Instructions à l'attention du propriétaire

Le propriétaire du dispositif de polymérisation doit fournir des consignes d'utilisation claires, adaptées aux conditions locales du site, et les mettre à la disposition de tous les utilisateurs.

Seules les pièces de rechange d'origine doivent être utilisées pour maintenir le niveau de sécurité élevé du produit.

Apportez toutes les anciennes pièces usagées au point de collecte le plus proche qui procèdera à leur recyclage.

Le rayonnement UV est :

conforme à la norme EN62471 = Groupe de risque 3 (RG-3)

5. Marquages

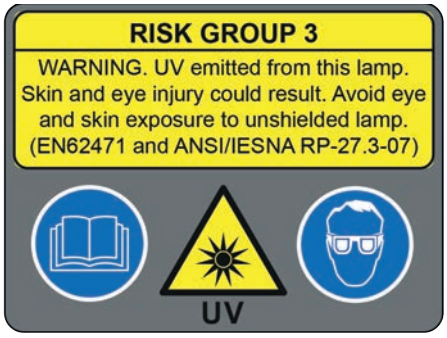

(715105) *UV émis par ce produit Peut provoquer des lésions oculaires ou cutanées. Évitez d'exposer les yeux et la peau à une lampe non protégée. Attention ! RAYONNEMENT UV Le port de protection oculaire est obligatoire.*

6. Fonctionnement

Avant chaque utilisation, vérifiez les points suivants :

- Le câblage externe n'est pas endommagé
- Les modules LED et le verre sont propres et sans brouillard de peinture qui réduirait leur intensité
- Le ventilateur fonctionne pendant l'utilisation de l'appareil.
- Vérifiez que la LED UV s'allume.

1. MARCHE / ARRÊT
2. Commutateur

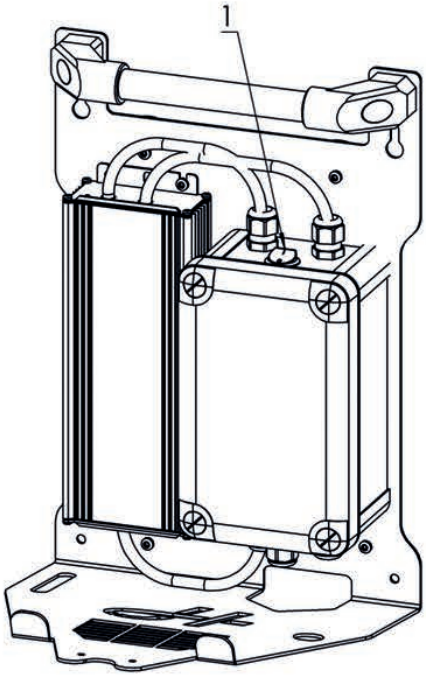

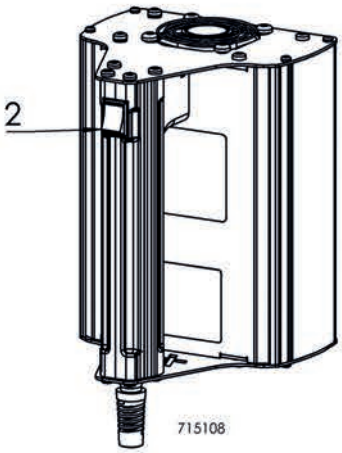

- Le commutateur est automatiquement coupé lorsque vous relâchez la poignée. Par défaut, l'appareil portatif est toujours éteint. Cela permet d'éviter d'exposer accidentellement les yeux et/ou la peau.
- Si l'appareil portatif est en surchauffe, une protection de température éteint automatiquement l'appareil. Dans ce cas, attendez. L'appareil portatif pourra redémarrer lorsque la température sera redescendue en-dessous du seuil critique.

7. Remplacement du verre

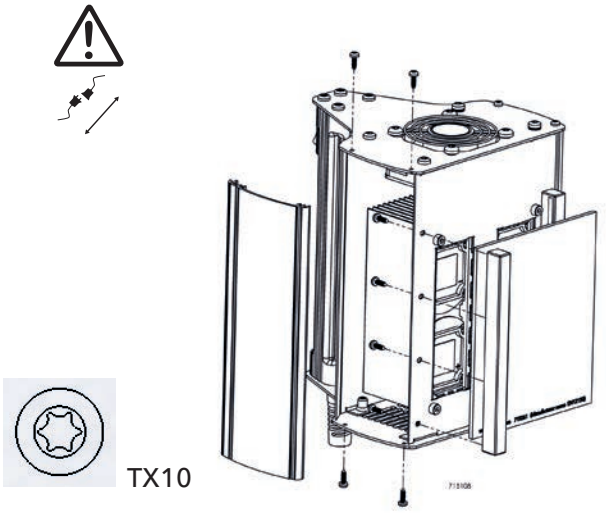

8. Pièces détachées

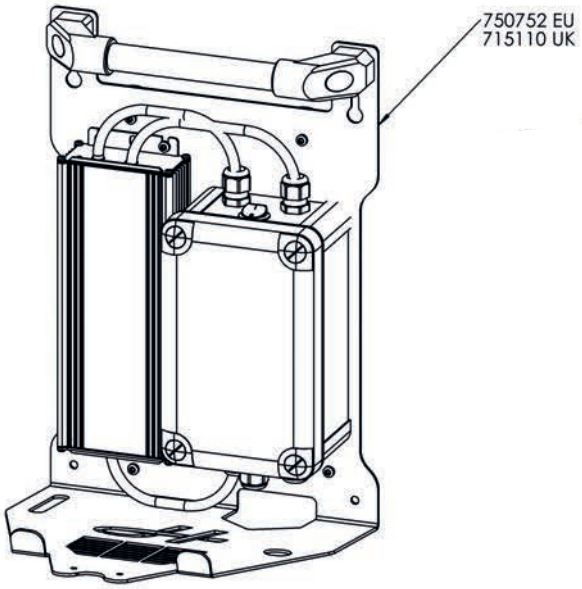

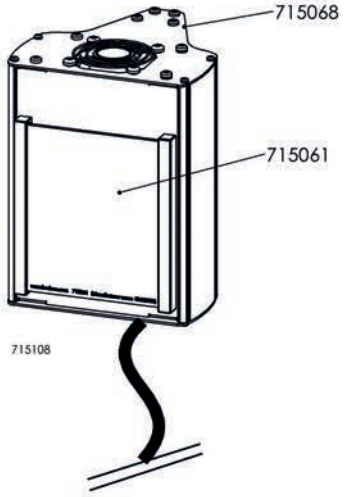

Armoire 750752 (EU)
Armoire 715110 (UK)
LED 715068
Verre 715061

9. Déclaration de conformité CE

Conformément aux spécifications des instituts de contrôle et aux termes de la Directive Machine, les produits IRT décrits dans ce manuel ne sont pas définis comme des machines. C'est pourquoi aucune référence à la directive machines ne peut être faite dans cette déclaration.

Conformément à la norme EN 45014

Nous soussignés Hedson Technologies AB
Box 1530
SE-462 28 VÄNERSBORG, Suède

déclarons sous notre entière responsabilité que le produit

IRT UV SpotCure

auquel se réfère cette déclaration est conforme aux normes suivantes :

EN 60335-1	Appareils électroménagers et autres appareils électriques similaires
EN 60335-2-45	Règles particulières pour les outils chauffants mobiles et appareils analogues
EN 61000-6-3	Compatibilité électromagnétique, Norme d'émission générique.
EN 61000-6-2	Compatibilité électromagnétique, Norme d'immunité générique.
EN 61000-3-2	Compatibilité électromagnétique
EN61000-3-4	Compatibilité électromagnétique
EN ISO 9001	Système de gestion de la qualité
EN 62471	Sécurité photobiologique des lampes et des systèmes de lampes

conformément aux dispositions des directives suivantes dans leur version la plus récente

2014/35/EU	Directive basse tension
2014/30/EU	Norme de compatibilité électromagnétique
2011/65/EU	Limitation de l'utilisation de certaines substances dangereuses (RoHS)

Arlöv, Suède, Mars 2019

HEDSON TECHNOLOGIES AB
Technology Division

Magnus Björnström

CEO

10. Electrical diagram / Elektrischer Schaltplan / Kopplingsschema / Schéma électrique

IRT UV SpotCure

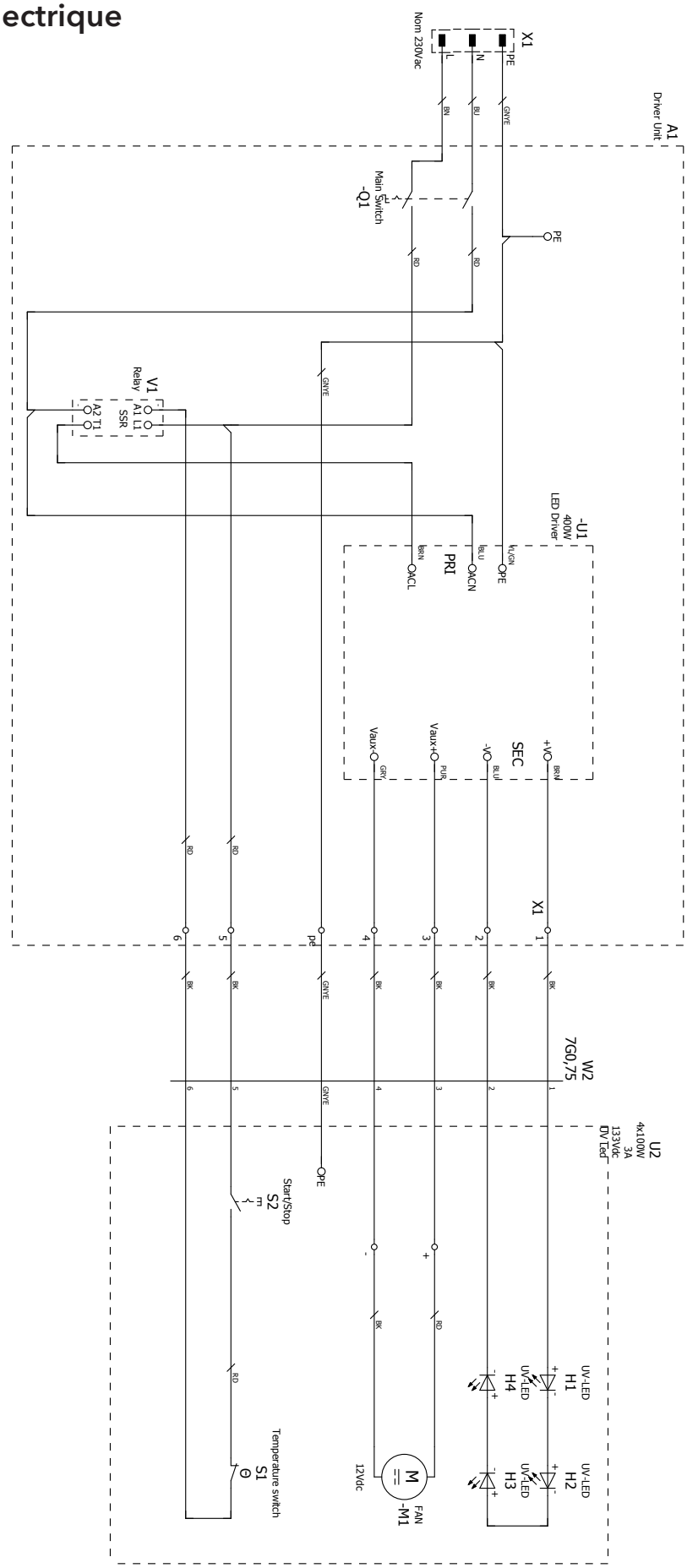

11. Dimensions / Abmessungen / Dimensioner / Dimensions

Hand held unit / Handgerät / Handhållen enhet / Unité portative

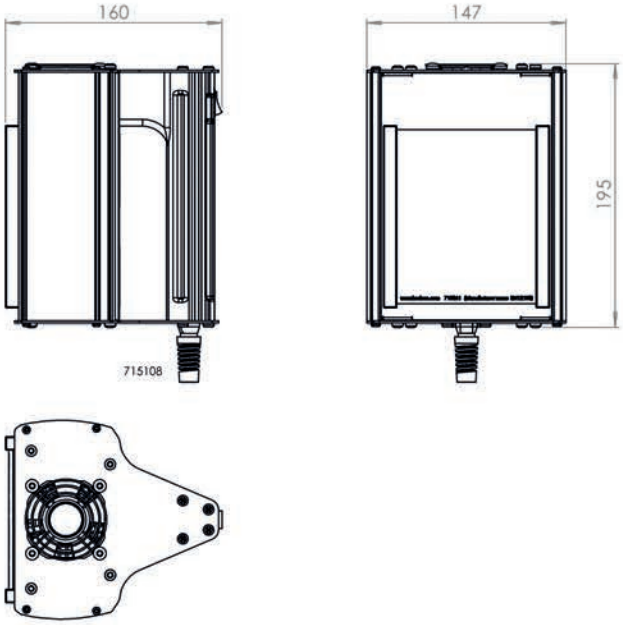

Stand unit / Standgerät / Stativ / Unité autonome

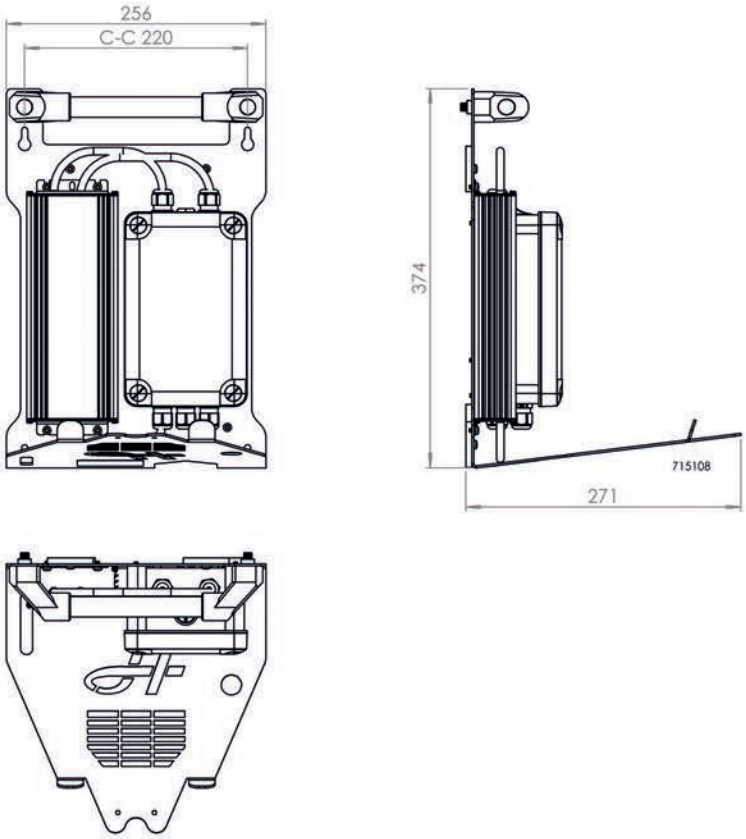

© Hedson Technologies 2019
The manufacturer reserves the right to introduce technical modifications.

HEDSON
PERFORMANCE ABOVE ALL

HEDSON TECHNOLOGIES AB
Hammarvägen 4, 232 37 Arlöv
Tel +46 (0) 40 53 42 00
Telefax +46 (0) 40 43 29 01
www.hedson.com

HEDSON TECHNOLOGIES AB
Box 1530, SE-462 28 Vänersborg
Tel +46 (0) 40 53 42 00
Telefax +46 (0) 521 669 09
www.hedson.com