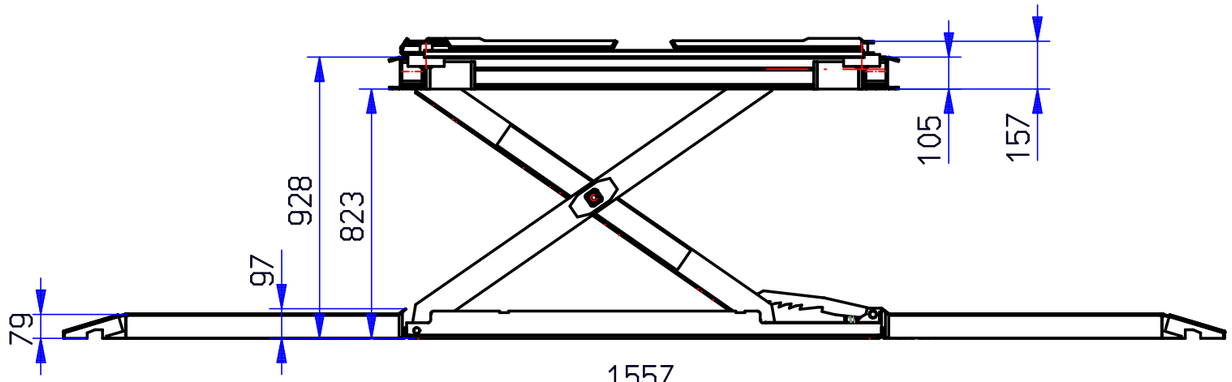

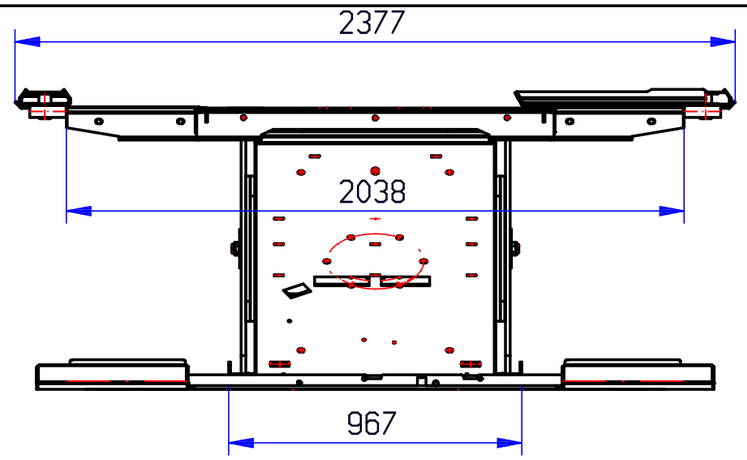

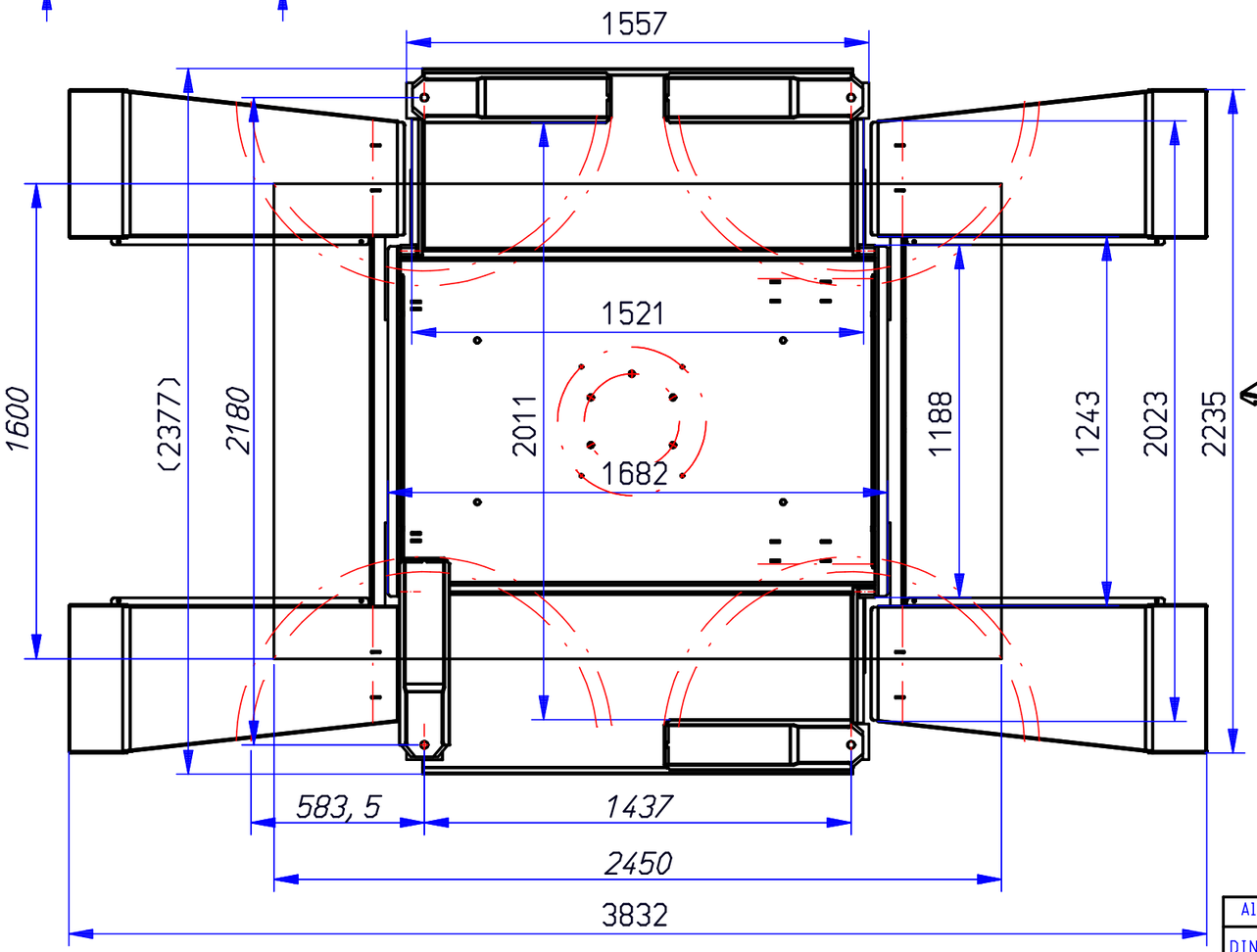

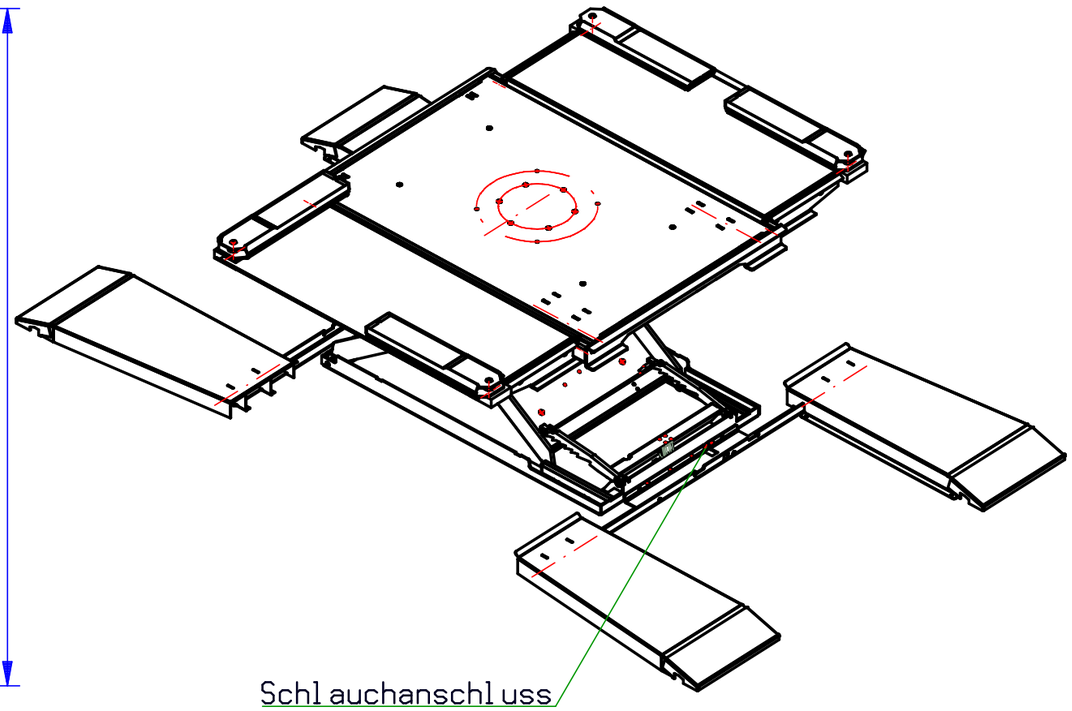

Max. Last: 2,8 to
Max. Hubhöhe: 825 mm
Überfahrhöhe: 80 mm
Hebebühne zusammengefahren: 105 mm
Arbeitsdruck: 6-8 bar

Allg. Toleranzen						
DIN 7168 m C *Längenmaße*	DIN 8570 BF *Schweißkonstruktionen*	DIN 6930 g *Stanzen*	DIN 6935 *Kaltbiegen*	DIN 2310 II B *Thermisches Schneiden*	DIN 2310 II D *Plasma Schneiden*	Ursprung: K 1208-RS-045-3
Herkules TECHNIK FÜR MENSCHEN Tel. 0561/58907-0 Fax: 0561/58907-34 58907-45 Email: info@herkules-lift.de www.herkules-lift.de		Oberfläche DIN ISO 1302 Schutzvermerk nach DIN 34 beachten		Maßstab 1:20 Werkstoff, Halbzeug	Masse(Gew.)	Art.Nr.
		Datum	Name	Benennung Maßblatt Hebebühne K700-45 K1208-RS		
		Bearb. 15.07.2011	Smola			
		Gepr. 09.02.2026	Stel			
b ÄM_38-2018	30.08.2018	Smol	*Weitergabe sowie Vervielfältigung dieses Dokuments, Verwertung und Mitteilung seines Inhaltes sind verboten, soweit nicht ausdrücklich gestattet. Zuwiderhandlung verpflichtet zu Schadenersatz. Alle Rechte für den Fall der Patent-, Gebrauchsmuster- und Geschmacksmustereintragung vorbehalten. Herkules Hebetechnik GmbH, Kassel, Deutschland*	Zeichnungsnummer K 1208-RS-046-3	Status Freigegeben	Format A3
a Rampenabstand	27.02.2014	Smol				Blatt 1
Zust. Änderung	Datum	Name				von
				Ers. für	Ers. d.	